www.snail-audio.com

产品使用说明书

SNAIL POWER

SNAIL POWER

Enjoy Snail Sound,Touch Your Soul!

产品型号:U4-II音箱系统

一:产品特性

- 解析力高,声音饱满通透;
- 表面顶级亮光面漆;
- 所用的材料均符合ROHS标准;

二:安装配件

安装定位纸卡 X5PCS Ⓐ

电线 X5PCS Ⓓ

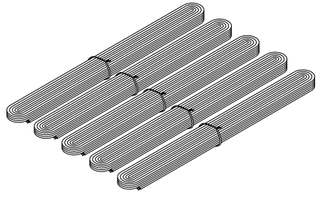

螺丝 X10PCS Ⓑ

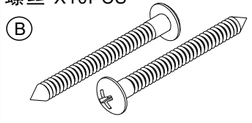

壁虎 X10PCS Ⓒ

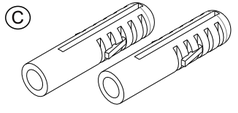

脚垫 X20PCS Ⓔ

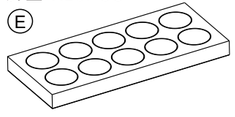

三:技术参数

单　　元:1x4"LF Driver,1x1"HF compression driver
频率响应(±3dB):80Hz-20KHz
灵　敏　度:89dB/W/M
直达声压(SPL):102dB continuous,108dB peak
标准阻抗:6Ω
输入功率:90W AES,180W Peak
推荐功放功率:90-180W
净　　重:3KG

四:安装方式

1:标配件出货安装方式

U4-II 安装方式

如图示
把安装定位纸卡背面剥离纸撕掉;依要求粘贴在墙壁上,用电钻(配Φ7mm钻头在墙壁上钻孔,将壁虎敲入孔内,然后把螺丝锁入壁虎内.

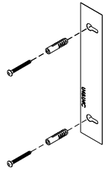

●注意螺丝锁付后外露7mm

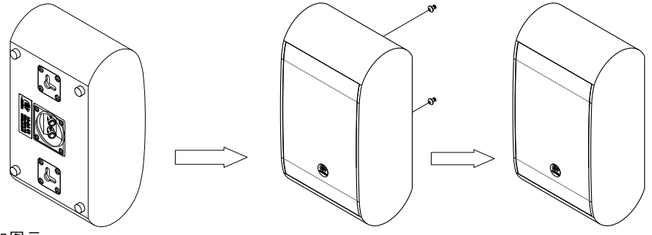

如图示
将脚垫背面剥离纸撕除;在箱体背面距边10mm的位置粘贴.

如图示
将成品音箱套入墙壁相应的螺丝上

U4C-II 安装方式

如图示
把安装定位纸卡背面剥离纸撕掉;依要求粘贴在墙壁上,用电钻(配Φ7mm钻头在墙壁上钻孔,将壁虎敲入孔内,然后把螺丝锁入壁虎内.

●注意螺丝锁付后外露7mm

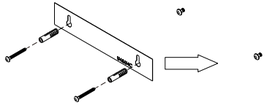

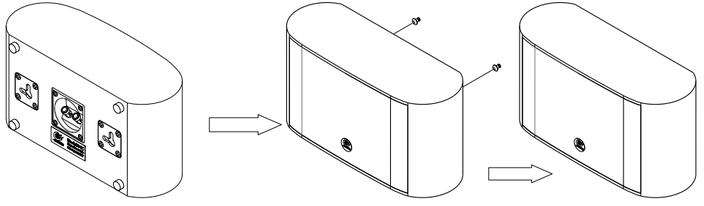

如图示
将脚垫背面剥离纸撕除;在箱体背面距边10mm的位置粘贴.

如图示
将成品音箱套入墙壁相应的螺丝上

2:U4-II落地支架安装(落地支架需另外订购)

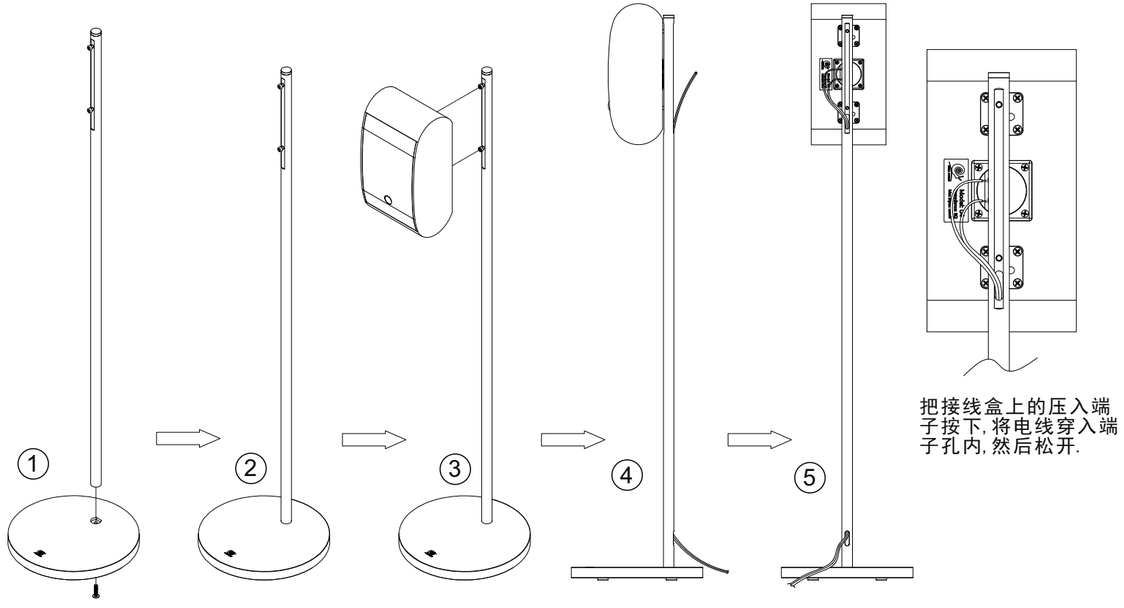

将钢管安装在底座相应孔位内,然后用螺丝将钢管锁紧.

落地支架组装后无松动情形.

将成品U4音箱吊挂在落地支架上.

将附件电线从钢管孔顶部穿入尾部出来,顶端预留长度120mm.

将电线穿入接线盒上,注意区分正负极,透明注红线为正极.

把接线盒上的压入端子按下,将电线穿入端子孔内,然后松开.

3:铁片挂钩吊挂示意图

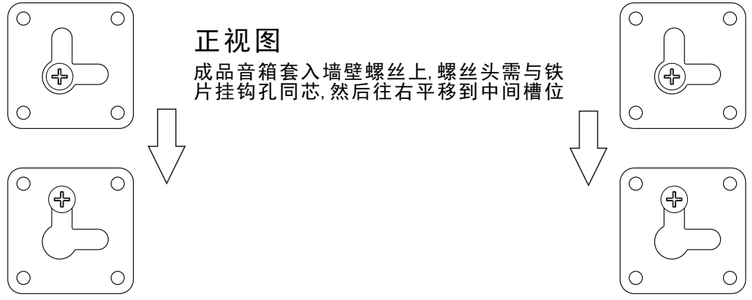

正视图

成品音箱套入墙壁螺丝上,螺丝头需与铁片挂钩孔同芯,然后往右平移到中间槽位

五:音箱接线

把接线盒上的压入端子按下,将电线穿入端子孔内,然后将端子松开;
接线盒右边红色为正极,左边黑色为负极;电线透明注红线为正极,透明线为负极.

●注意接电线时,极性要正确
(红色为正极)!

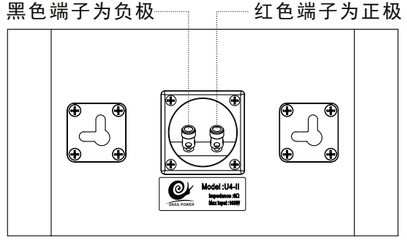

六:成品尺寸图

1:U4-II成品尺寸图

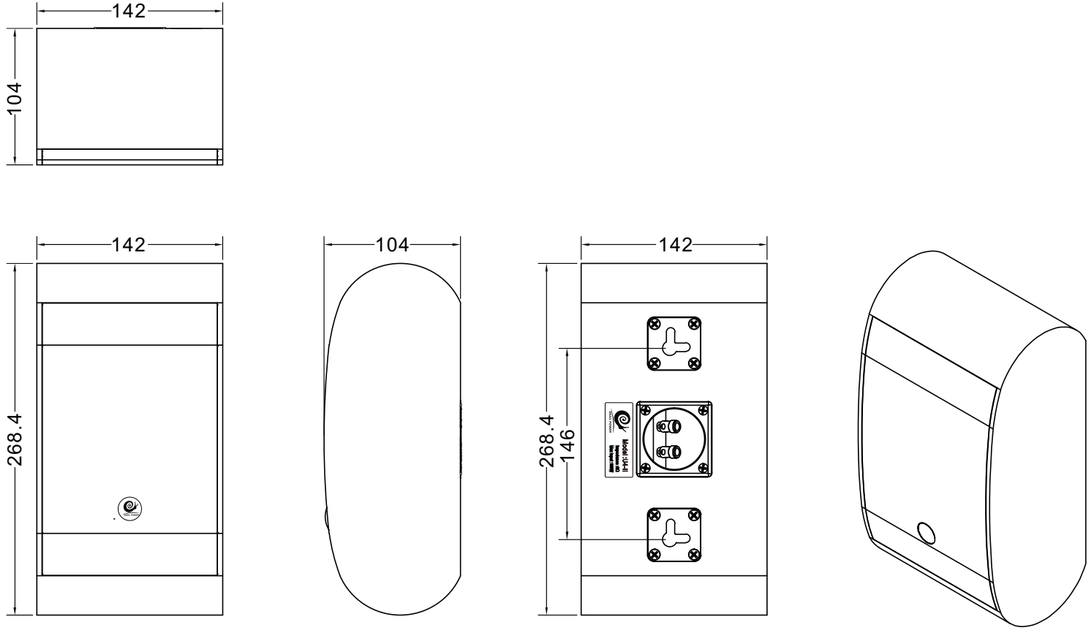

2:U4C-II成品尺寸图

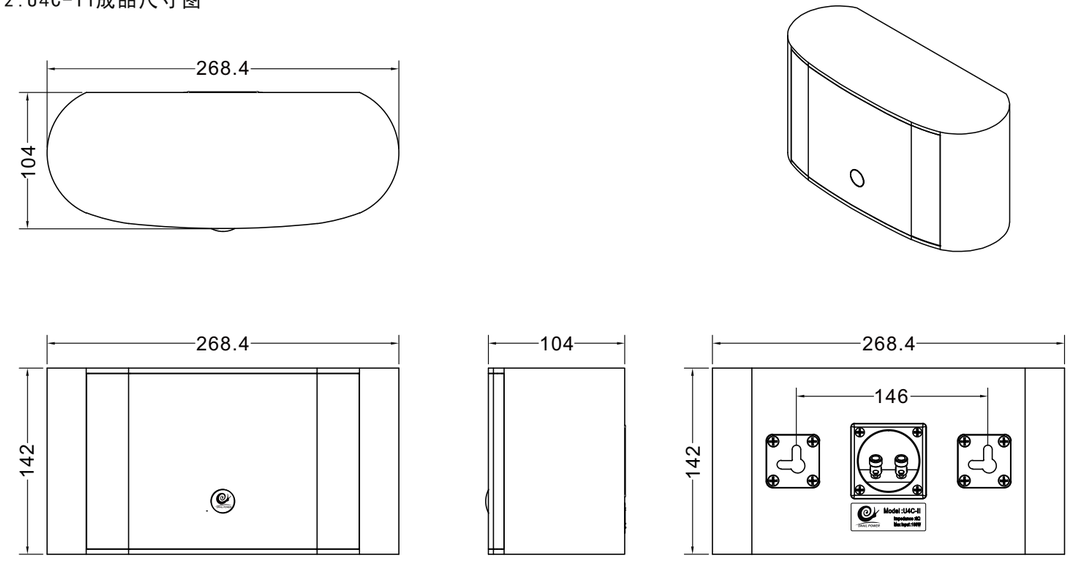

七:音箱安装位置分布图

音箱安装位置说明:

A:前置音箱安装与屏幕顶部齐平,距离幕布两侧各20CM;

B:中置音箱(依现场布局面而定)
1:在幕布正中下方,距离底部10CM;
2:在幕布正中上方,距离顶部10CM;

C:后置音箱安装在聆听者背后耳朵上方高度最少40CM,以沙发两侧为标准距离为20CM;

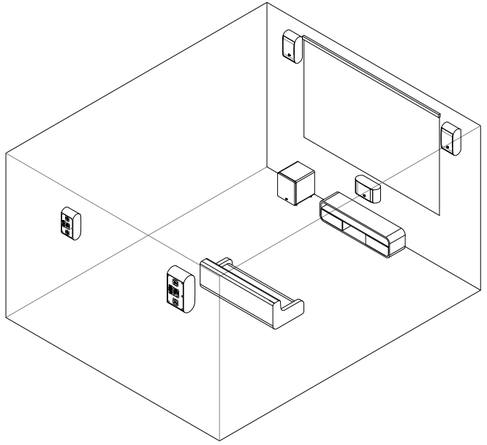

八:ROHS有害物质管理

有毒&有害物质	喇　叭	分音器	电　线	铁　网	箱　体	附　件
铅(Pb)	○	○	○	○	○	○
汞(Hg)	○	○	○	○	○	○
镉(Cd)	○	○	○	○	○	○
六价铬(Cr,Vi)	○	○	○	○	○	○
多溴联苯(PBB)	○	○	○	○	○	○
多溴联苯醚(PBDE)	○	○	○	○	○	○

○表示该有毒有害物质在该部件所有均质材料中的含量均在GB/T26572011规定的限量要求以下。

SERVICE CARD
售后服务保障卡

希望我们的真诚服务 能够陪伴你一生
您的好评是我们进步的最大动力!

正品保障　提供发票　七天包退

售后服务

✓7天包退	✓15天包换	✓12个月保修
7日之内,商品包装未拆,配件完整无缺,注意事项约定不做退货处理的产品除外!可享7天包退服务! 因物流造成商品损坏! 商品本身质量问题!	1.商品质量问题! 2.物流造成商品损坏!	1.确定在保修时效之内!

!

注意事项

①以下情况,不享七天包退服务:

1.超过七天包退时效!
2.商品包装已拆封!
3.商品配件缺失!
4.人为因素造成商品损坏!

②以下情况,不享受15天包换服务:

1.人为因素造成产品质量问题!
2.本人主观因素,无理取闹要求换货者!

③以下情况,不享受12个月保修服务:

1.保修服务时效过期!
2.人为损坏造成商品质量问题!

温馨提示:
1.退换货快递不接受到付件及平邮!
2.办理退货,请确保产品完好,如不满足满赠要求,请将赠品一并退回

售后服务登记表

用户信息

姓　名:________________　联系电话:________________

电子邮件:________________　邮政编码:________________

家庭地址:____

产品信息

机种型号:________________　产品条码:________________

表面处理:________________　序 列 号:________________

订购单号:________________　发货单号:________________

经销商信息

销售商名称:________________　联系电话:________________

地　址:____

退换原因:____

问题说明:____

其他说明:____

退换要求:☐退货　☐换货
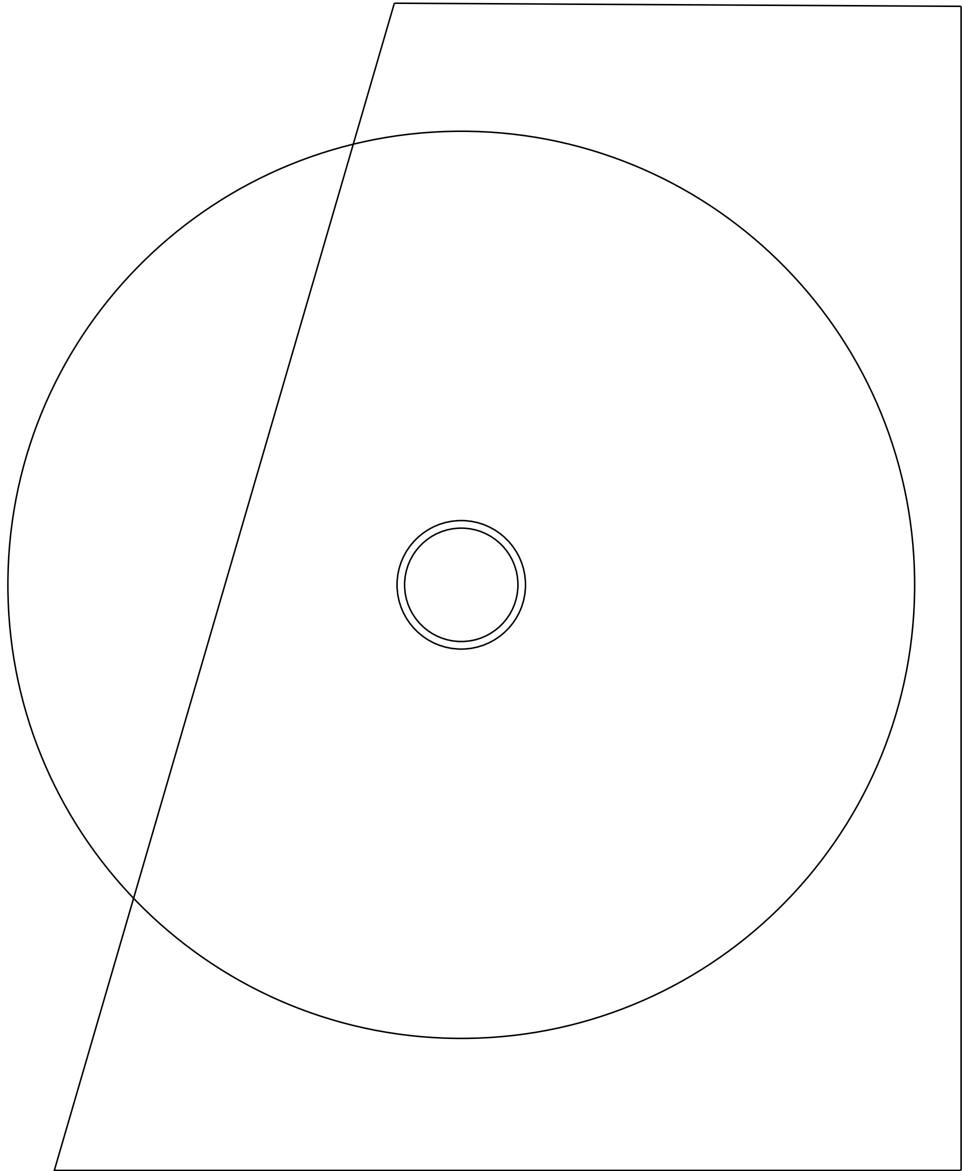
首先真诚的向您道歉,无论任何原因让您需要退换货,我们都致以万分歉意!
如果您有任何问题,请及时与我们沟通,我们都尽快为您解决!
官网:www.snail-audio.com